<< 고 음질 스마트 앰프용 스피커 >>

1. MODEL : Y09A04-77

2. 제품 설명

① 찌그러짐이 없는 최고의 음질 재생용 광 대역 스피커

② 감도 : 83dB ± 3dB SPL (0.5W 기준)

③ 최대 출력 : 15W

④ 임피던스 : 4 ohm

⑤ 최저 공진 주파수 : 200Hz

⑥ SIZE : 77mm(콘지 직경) , 외형 칫수 : 93mm x 38mm (H)

3. 제품 특징

① 저음,중음, 고음이 찌그러짐이 없이 자연 음 같이 재생 된다.

② 주파수 특성

③ Dimension: 홀과 홀 사이 대각선 84mm

*.홀과 홀 가로 세로=60mm

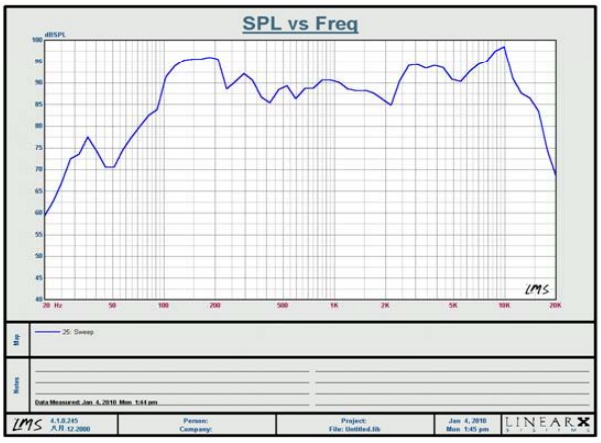

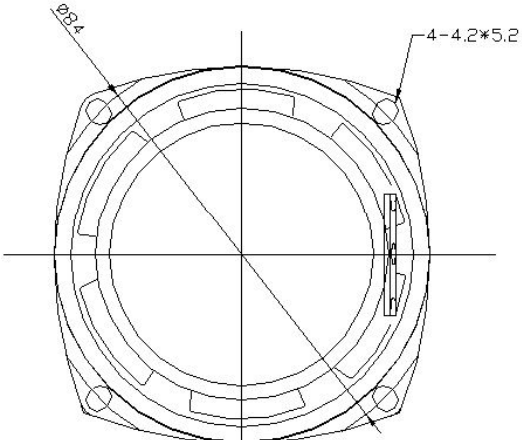

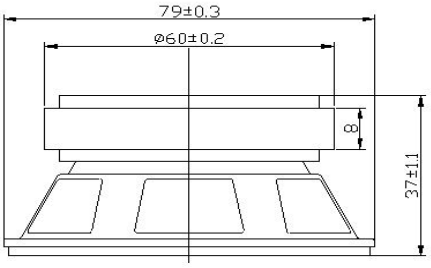

4 연락처

◆ Home Page : www.k-bell.co.kr
◆ E - mail : kbell @ k-bell.co.kr
◆ 전 화 : 02 - 6443 - 4703
◆ F A X : 02 - 6443 - 4700
◆ 주 소 : 서울 금천구 가산동 345-90, 한라시그마밸리 703호.
◆ 대량 구매 시 가격 협상 가능함.
◆ 예상소비자 가격 : ₩6,000- (부가세 별도)